

Trio Schlafsofa

Das Multitalent TRIO ist auch als Schlafsofa erhältlich. Die Schlaffunktion ist dezent integriert: In der charakteristischen doppelten Außennaht verbirgt sich ein umlaufender Reißverschluss. Nach dem Öffnen und Anheben des Bezugs lässt sich die obere Matratze umklappen. So entsteht aus dem ca. 100 cm tiefen Sofa eine großzügige Liegefläche. Die Schlafsofaelemente sind in den Breiten 150 und 200 cm erhältlich. Hochwertiger Kaltschaum sorgt für entsprechenden Sitz- und Liegekomfort. Die abnehmbaren und wechselbaren Bezüge ermöglichen eine flexible Anpassung an unterschiedliche Wohnkonzepte.

The multi-talented TRIO has also been available as a sofa bed. The sleeping function is discreetly integrated: a full-length zipper is concealed within the characteristic double outer seam. After opening and lifting the cover, the top mattress can be folded down. This transforms the approximately 100 cm deep sofa into a spacious sleeping surface. The sofa bed units are available in widths of 150 and 200 cm. High-quality cold foam ensures optimal comfort for both sitting and lying down. The removable and interchangeable covers allow for flexible adaptation to different living spaces.

Spezifikationen
Specifications

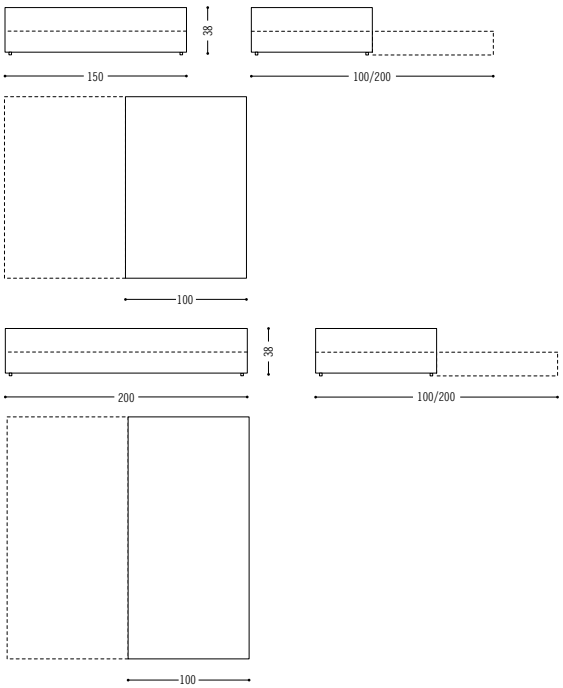

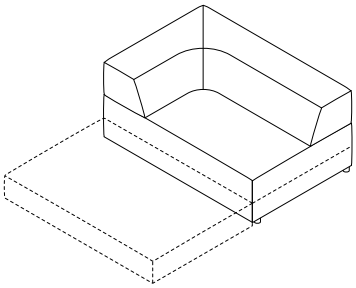

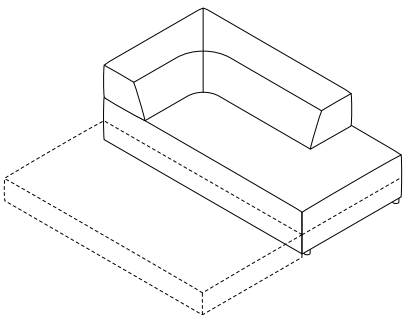

© COR, VERSION 11.2026