

Trio

Flexibel wie das Leben und der ganz private Wohnstil: Aus nur drei Grundelementen können mit Trio unzählige Lieblingsplätze oder ganze Sitzlandschaften entstehen. Sitzelement, Rückenlehne, Ecklehne. Das sind die drei simplen Elemente, aus denen sich bei Trio alles zusammensetzt und die eine schier unendliche Vielzahl an Varianten möglich machen – mit nur wenigen Handgriffen.

Der Grundbaustein von Trio ist genau einen Meter lang und einen Meter tief, und an ihm richten sich alle anderen Elemente aus. Ein ganz einfaches unglaublich weiches und bequemes Baukasten-System. Trio beherbergt in seinem Inneren außerdem ein richtiges Lattenrost.

As flexible as life and a very private living style: Using just three basic elements, countless favourite places or entire seating landscapes can be created with Trio. Seating element, back-rest and corner-rest. Trio comprises just these three simple elements, which offer an almost endless range of combinations — in just a few moves.

Trio's basic building block is one metre long and one metre deep, and all the other elements conform to this. Quite a simple, incredibly soft and comfortable building block system. Trio also has an intelligent internal construction which includes a proper slatted frame.

Spezifikationen
Specifications

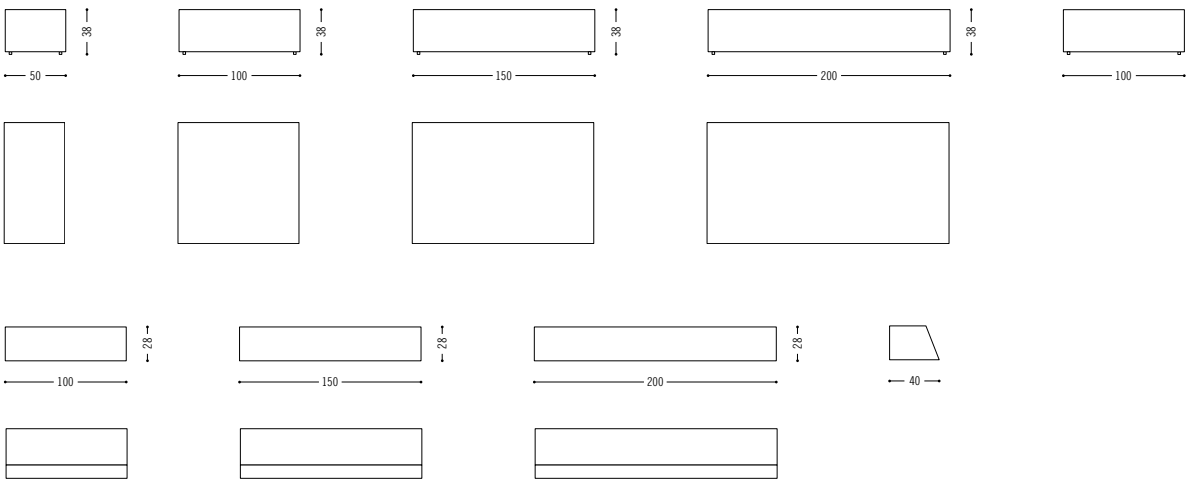

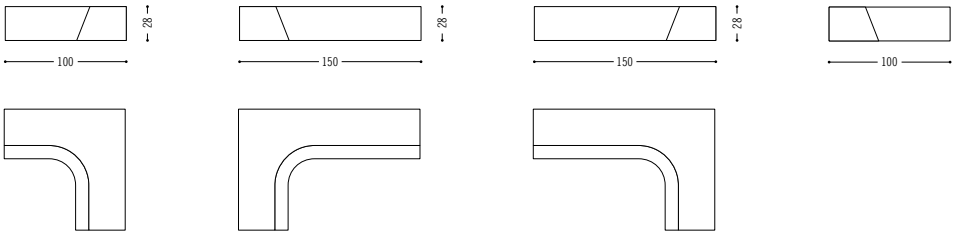

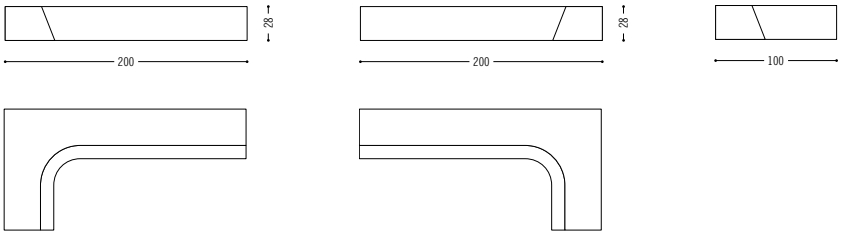

Rückenhalterung
Back bracket

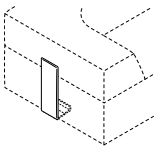

Anbauwand
Wall unit

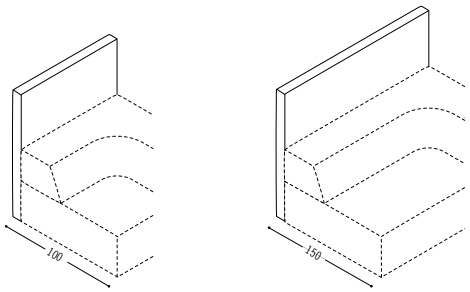

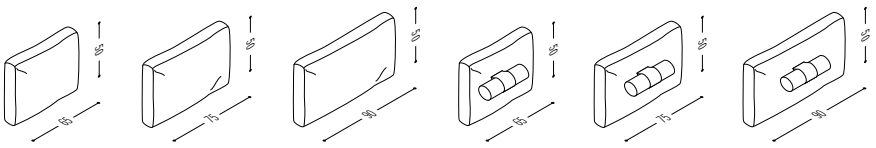

Musterkonfigurationen
Sample configurations

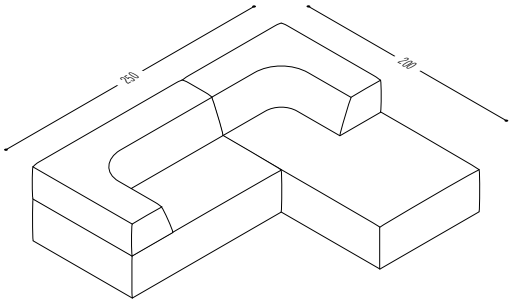

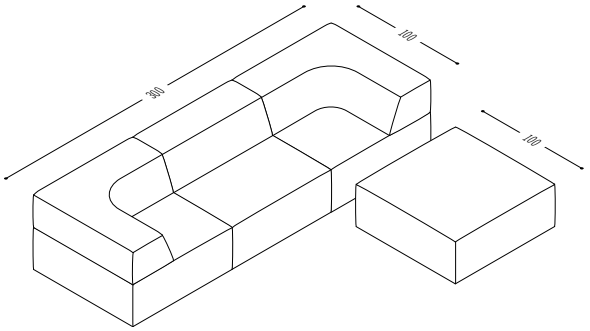

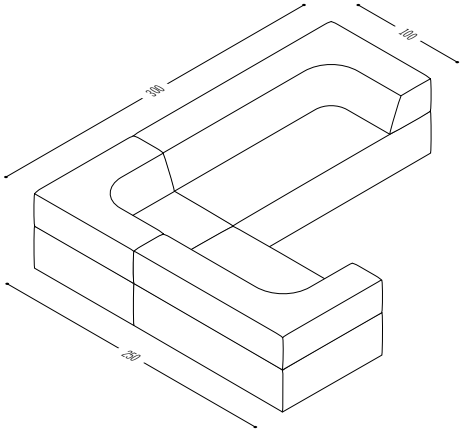

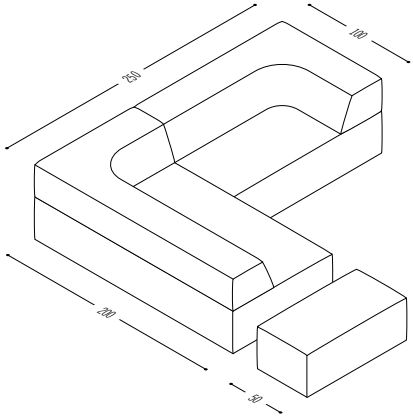

Planungsdaten
Planning data

© COR, VERSION 11.2026